ՄԻԱՁՈՒՅԼ ՊԱՐԶՈՒՆԱԿ Պ-1 Մ1:50

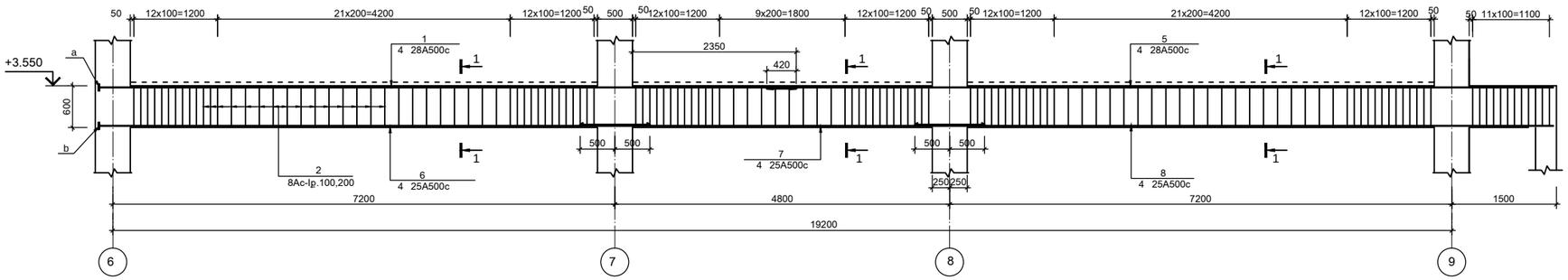

1-1 Մ1:20

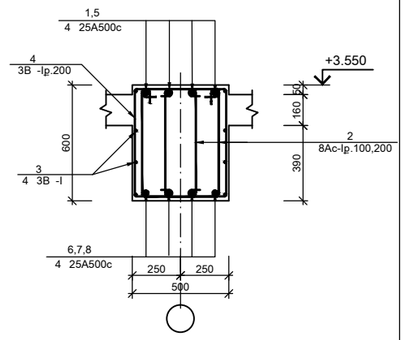

ՄԻԱՁՈՒՅԼ ՊԱՐԶՈՒՆԱԿ Պ-2 Մ1:50

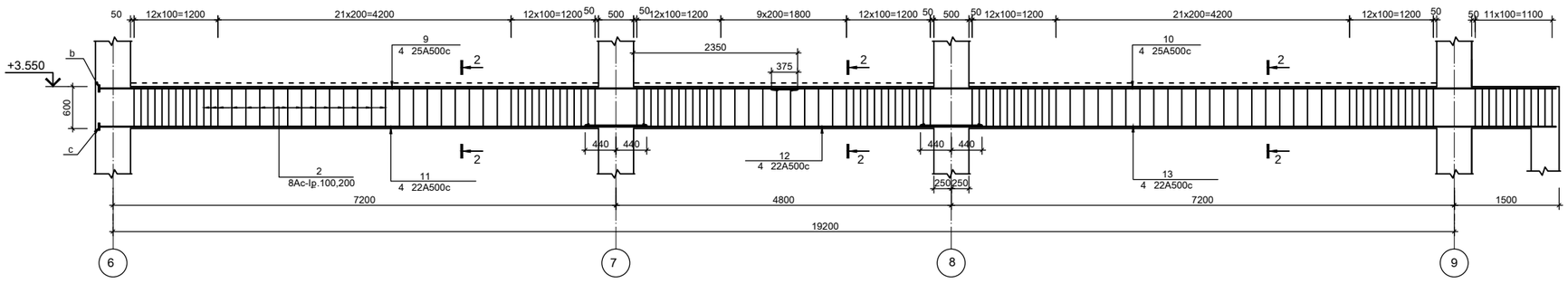

2-2 Մ1:20

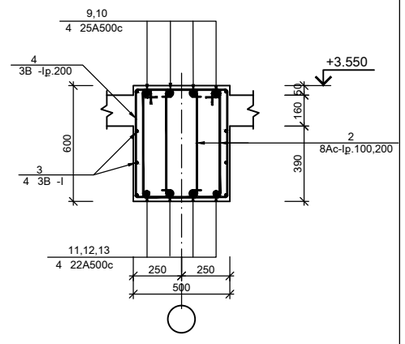

ՇՐՋԱՆԱԿԱՅԻՆ ՀԱՆԳՈՒՅՑՈՒՄ ՊԱՐԶՈՒՆԱԿԻ ԵՐԿԱՅՆԱԿԱՆ ԱՄՐԱՆՆԵՐԻ ԾՈՎԱԾՔԸ ԲԱՑԱՌԵԼՈՒ ՆՊԱՏԱԿՈՎ ՆԱԽԱՏԵՍՎԱԾ Է ԼՐԱՑՈՒՑԻՉ ԱՄՐԱՆԱՅԻՆ ՑԱՆՑ, ՊԱՀՊԱՆԻՉ ՇԵՐՏԻ ԱՊԱՀՈՎՄԱՆ ՀԱՄԱՐ, ԸՍՏ ՏՐՎԱԾ ՀԱՆԳՈՒՅՑԻ ԵՎ ԿՏՐՎԱԾՔՆԵՐԻ:

ՏՆՕՐԵՆ	Մ.ՀՈՒՍՆՅԱՆ		Ք.ԿԱՊԱՆ ԹԻՎ 7 ԴՊՐՈՑԻ ԿԱՌՈՒՑՈՒՄ /ՏԵՂԱԿԱՊՈՒՄ/			
ՆԳՁ	Մ.ՀՈՒՍՆՅԱՆ					
ՆԱԽԱԳԾԵՑ	Ա.ԽԱՍՏՅԱՆ		ԿՈՆՍՏՐՈՒԿՏՈՐԱԿԱՆ ՄԱՍ / I ՄԱՍՆԱՇԵՆՔ/	ՓՈՒԼ	ԹԵՐԹ	ԹԵՐԹԵՐ
ՍՏՈՒԳԵՑ	Ն.ՍՏԵՓԱՆՅԱՆ			ԱՆ	Կ-23	117
			ՄԻԱՁՈՒՅԼ ՊԱՐԶՈՒՆԱԿՆԵՐ Պ-1, Պ-2, ԿՏՐՎԱԾՔՆԵՐ 1-1,2-2	«ՄԱՌԱ ԵՎ ԴՈՒՍՏՐԵՐ» ՍՊԸ		